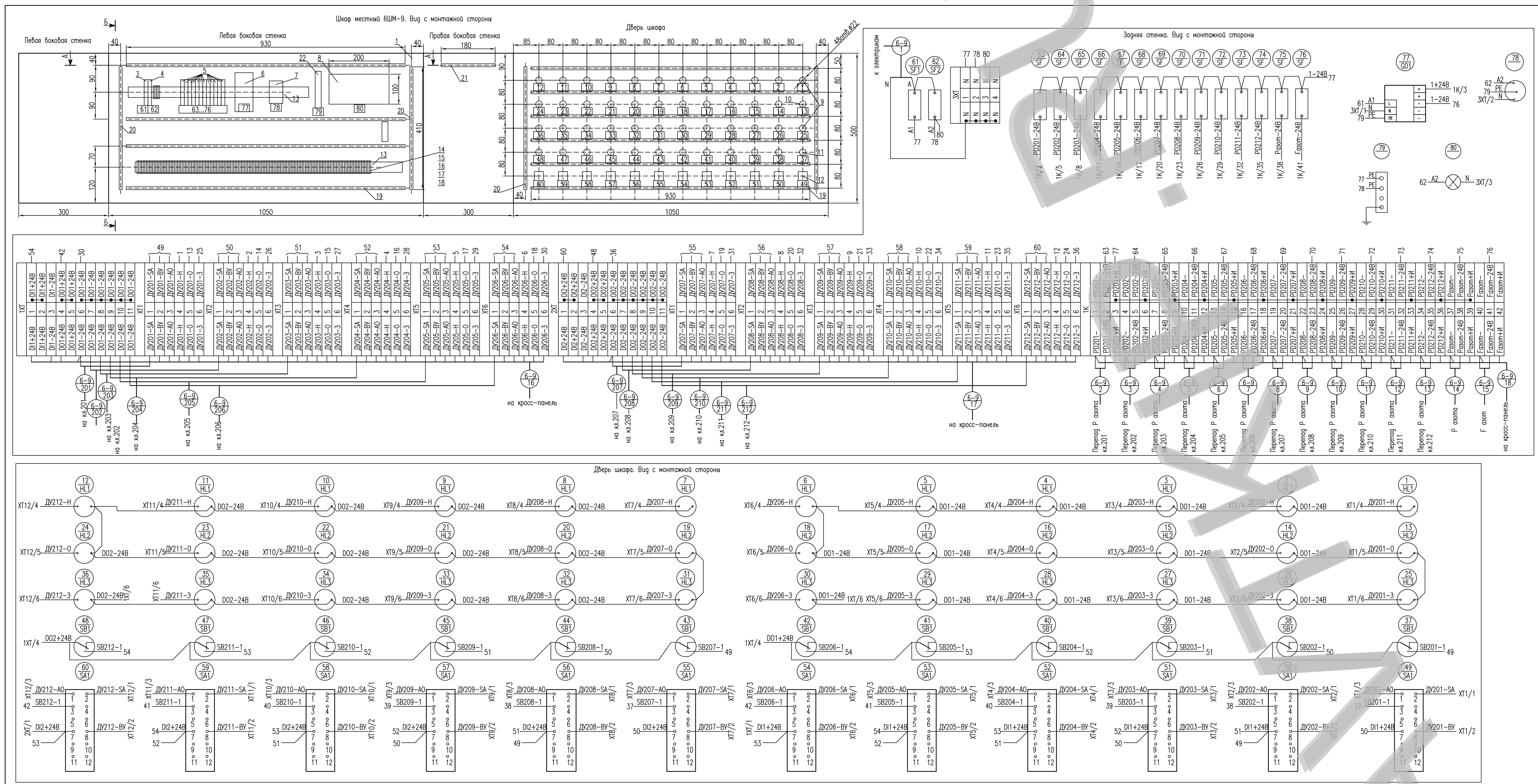

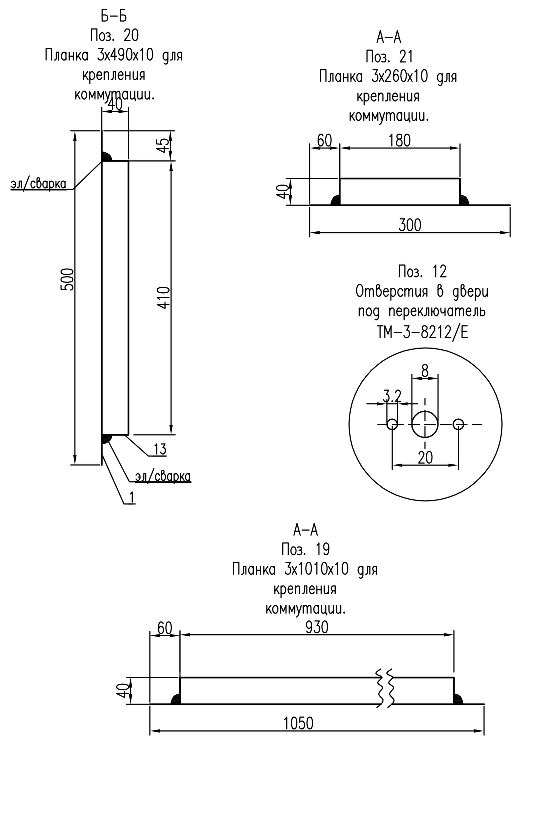

N	Надпись	Прибор
1	Предельный уровень в компенсаторе 201	AD-22DS, красный
2	Предельный уровень в компенсаторе 202	AD-22DS, красный
3	Предельный уровень в компенсаторе 203	AD-22DS, красный
4	Предельный уровень в компенсаторе 204	AD-22DS, красный
5	Предельный уровень в компенсаторе 205	AD-22DS, красный
6	Предельный уровень в компенсаторе 206	AD-22DS, красный
7	Предельный уровень в компенсаторе 207	AD-22DS, красный
8	Предельный уровень в компенсаторе 208	AD-22DS, красный
9	Предельный уровень в компенсаторе 209	AD-22DS, красный
10	Предельный уровень в компенсаторе 210	AD-22DS, красный
11	Предельный уровень в компенсаторе 211	AD-22DS, красный
12	Предельный уровень в компенсаторе 212	AD-22DS, красный
13	Электромагнитный клапан 201 открыт	AD-22DS, зеленый
14	Электромагнитный клапан 202 открыт	AD-22DS, зеленый
15	Электромагнитный клапан 203 открыт	AD-22DS, зеленый
16	Электромагнитный клапан 204 открыт	AD-22DS, зеленый
17	Электромагнитный клапан 205 открыт	AD-22DS, зеленый
18	Электромагнитный клапан 206 открыт	AD-22DS, зеленый
19	Электромагнитный клапан 207 открыт	AD-22DS, зеленый
20	Электромагнитный клапан 208 открыт	AD-22DS, зеленый
21	Электромагнитный клапан 209 открыт	AD-22DS, зеленый
22	Электромагнитный клапан 210 открыт	AD-22DS, зеленый
23	Электромагнитный клапан 211 открыт	AD-22DS, зеленый
24	Электромагнитный клапан 212 открыт	AD-22DS, зеленый
25	Электромагнитный клапан 201 закрыт	AD-22DS, красный
26	Электромагнитный клапан 202 закрыт	AD-22DS, красный

N	Надпись	Прибор
27	Электромагнитный клапан 203 закрыт	AD-22DS, красный
28	Электромагнитный клапан 204 закрыт	AD-22DS, красный
29	Электромагнитный клапан 205 закрыт	AD-22DS, красный
30	Электромагнитный клапан 206 закрыт	AD-22DS, красный
31	Электромагнитный клапан 207 закрыт	AD-22DS, красный
32	Электромагнитный клапан 208 закрыт	AD-22DS, красный
33	Электромагнитный клапан 209 закрыт	AD-22DS, красный
34	Электромагнитный клапан 210 закрыт	AD-22DS, красный
35	Электромагнитный клапан 211 закрыт	AD-22DS, красный
36	Электромагнитный клапан 212 закрыт	AD-22DS, красный
37	Открыть электромагнитный клапан 201	SB-7
38	Открыть электромагнитный клапан 202	SB-7
39	Открыть электромагнитный клапан 203	SB-7
40	Открыть электромагнитный клапан 204	SB-7
41	Открыть электромагнитный клапан 205	SB-7
42	Открыть электромагнитный клапан 206	SB-7
43	Открыть электромагнитный клапан 207	SB-7
44	Открыть электромагнитный клапан 208	SB-7
45	Открыть электромагнитный клапан 209	SB-7
46	Открыть электромагнитный клапан 210	SB-7
47	Открыть электромагнитный клапан 211	SB-7
48	Открыть электромагнитный клапан 212	SB-7
49	Выбор управления клапан 201 (автом.., откл., ручное)	Переключатель
50	Выбор управления клапан 202 (автом.., откл., ручное)	Переключатель
51	Выбор управления клапан 203 (автом.., откл., ручное)	Переключатель
52	Выбор управления клапан 204 (автом.., откл., ручное)	Переключатель
53	Выбор управления клапан 205 (автом.., откл., ручное)	Переключатель
54	Выбор управления клапан 206 (автом.., откл., ручное)	Переключатель
55	Выбор управления клапан 207 (автом.., откл., ручное)	Переключатель
56	Выбор управления клапан 208 (автом.., откл., ручное)	Переключатель
57	Выбор управления клапан 209 (автом.., откл., ручное)	Переключатель
58	Выбор управления клапан 210 (автом.., откл., ручное)	Переключатель
59	Выбор управления клапан 211 (автом.., откл., ручное)	Переключатель
60	Выбор управления клапан 212 (автом.., откл., ручное)	Переключатель
61	~220В Блок питания (перепад Р, Р азота, F азота)	ВА47-29 1Р 10А
62	~220В Розетка, освещение	ВА47-29 1Р 4А
63	±24В, Перепад Р клапан N201	Предохранит. 1А
64	±24В, Перепад Р клапан N202	Предохранит. 1А
65	±24В, Перепад Р клапан N203	Предохранит. 1А
66	±24В, Перепад Р клапан N204	Предохранит. 1А
67	±24В, Перепад Р клапан N205	Предохранит. 1А
68	±24В, Перепад Р клапан N206	Предохранит. 1А
69	±24В, Перепад Р клапан N207	Предохранит. 1А
70	±24В, Перепад Р клапан N208	Предохранит. 1А
71	±24В, Перепад Р клапан N209	Предохранит. 1А
72	±24В, Перепад Р клапан N210	Предохранит. 1А
73	±24В, Перепад Р клапан N211	Предохранит. 1А
74	±24В, Перепад Р клапан N212	Предохранит. 1А
75	±24В, Давление азота	Предохранит. 1А
76	±24В, Расход азота	Предохранит. 1А
77	Блок питания ~220В/±24В	Блок питания
78	Розетка ~220В	
79	Светильник 220В, 60Вт	
80	Колодка заземления	

Поз. обоз.	Наименование	Кол	Примечание
	Стандартные изделия		
1	Шкаф местный 1050х300х600	1	
	Прочие изделия		
3	Выключатель автоматический		
	ВА47-29 1Р 10А х-ка В арт.MVA20-1-010-В IEK	1	шт
4	Выключатель автоматический		
	ВА47-29 1Р 4А х-ка В арт.MVA20-1-004-В IEK	1	шт
5	Выключатель защитный с тепловыми и		
	электромагнит. расцепителями ТМС 1 М1 100 1,0А		
	0914439 Phoenix Contact	14	шт
6	Блок питания TRIO-PS/1AC/24DC/10 ±24В, 10А		
	2866323 Phoenix Contact	1	шт
7	Розетка SD-D/SC/LA/GY 2963491 Phoenix contact	1	шт
8	Светильник ПСХ-60-001 (керамический патрон)		
	220В, 60Вт, код: V20 "ВОСТОК-СЕРВИС" г. Москва	1	шт
9	Индикатор светосигнальный AD-22DS, ±24В		
	цвет: красный, "Реле и автоматика" г.Москва	24	шт
10	Индикатор светосигнальный AD-22DS, ±24В		
	цвет: зеленый, "Реле и автоматика" г.Москва	12	шт
11	Кнопка управления с самовозвратом SB-7		
	цвет:зеленый "Реле и автоматика" г.Москва	12	шт
12	Переключатель ТМ-3-8212/Е 010807 Moeller	12	шт
13	DIN-рейка NS 35/7,5 PERF 2000MM 0801733		
	Phoenix contact	2	шт
14	Клемма универсальная винтовая UK 3 N 3001501		
	Phoenix contact	200	шт
15	Полоса маркировочная Zack без надписей		
	ZB 5 :UNBEDRUCKT 1050004 Phoenix contact	20	шт
	Маркер для маркировки полос Zack B-STIFT		
	1051993 (упаковка 10 шт) Phoenix contact	1	шт
16	Держатель концевой CLIPFIX 35-5 3022276		
	Phoenix contact	20	шт
17	Держатели для маркировочных полос клеммных		
	модулей KLM 2 0807575 Phoenix contact	20	шт
	Маркировочные таблички, без надписей		
	SS-ZB WH 5031171 (20х8мм)Phoenix contact	20	шт
18	Крышка концевая D-UK 4/10 3003020		
	Phoenix contact	20	шт
19	Планка для крепления коммутации 3х1010х10	10	шт
20	Планка для крепления коммутации 3х490х10	4	шт
21	Планка для крепления коммутации 3х260х10	1	шт
	Кабельный наконечник AI 0,75- 8 GY -1000		
	3200894 Phoenix Contact	1	упаковка
	Кабельный наконечник AI 1 - 8 RD -1000		
	3200904 Phoenix Contact	1	упаковка
22	Колодка заземления	1	шт
	Материалы		
24	Лист ст.3 б=3мм	45	кг
25	Нитроэмаль синяя	1	кг
26	Электроды сварочные	1,1	кг
	Провод установочный ПВ-4 1х0,75 ГОСТ 6323-79	600	м

Изм	Лист	N° докум.	Подпись	Дата
Разраб.				
Провер.				
Т.контр.				
Согласов				
Н.контр.				
Утвердил				

Установка 2-х пульповых насосов

Литера	Масса	Масштаб
Р	—	—

Лист | Листов

Шкаф местный 6ШМ-9
Общий вид. Монтажная схема

AVTKIP.RU